SINTAI 新台通商
壓鑄機，製品，自動化周邊，技術連鎖服務
Die-casting Machine · Products · Automatic Peripheral Equipment · Technical Service
www.sintai-corp.com
TEL：+886-2-86982393 服務處：台北•台中•上海•廣東•山東

真空閥型錄

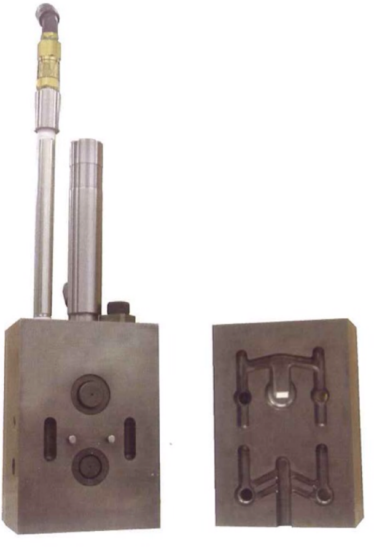

日本製

新台通商股份有限公司
兴钛通贸易(上海)有限公司

真空压铸用真空阀

Vavuum valve for vacuum die cast

ZM

ZM系列真空阀动作速度快，从而得到广大用户的喜爱。

ZM012　ZM079
ZM020　ZM113
ZM038　ZM154
ZM056　ZM201

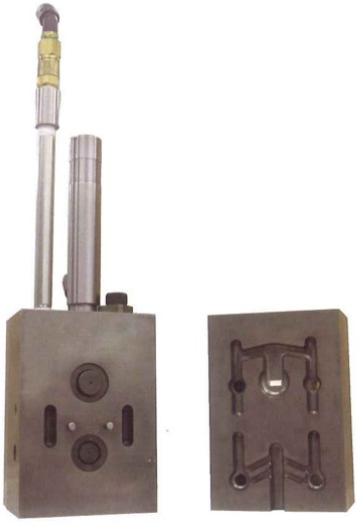

动作速度快

Fast speed

○关闭的原理是利用金属溶液对受压针（活塞）的冲击力联动斜销，能够缩短受压针的冲程，从而实现阀门关闭的高速化。

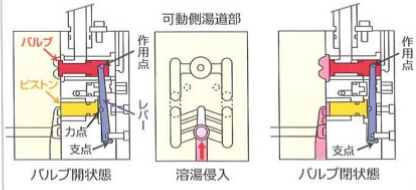

丰富的型号集合

Various model

○ZM系列齐备了丰富的、可对应50到2250吨压铸机的强大阵容。

可维护性好

Easy maintenance

○无需拆卸模具，即可安装拆卸，动作部分主要聚集在定模侧，可维护性好。

此外，作为主要消耗品的活塞及活塞套，阀门及阀套在动作不良时可将其进行更换。

价格低

Low price

○ 我公司以和同性能质量其他公司的商品相比，以合理的三分之一或二分之一的价格向您提供包括真空设备在内的产品。

ZM Series 寸法图

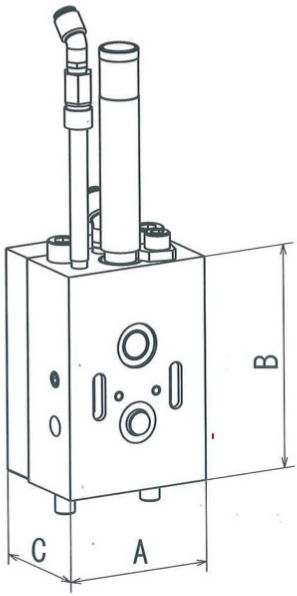

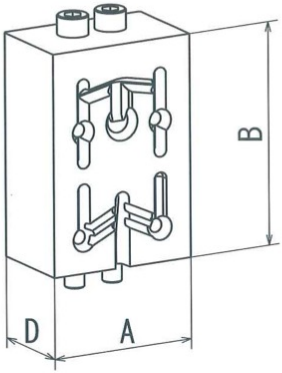

■真空阀型号一览表

Model	外形尺寸				对应冲头直径 (mm)	对应压铸机 (ton)
	A	B	C	D		
ZM012	35	62	37.3	16	~Φ50	~100
ZM020	40	67.5	47.5	20	Φ50~Φ60	~150
ZM038	60	92.5	60	40	Φ60~Φ70	~350
ZM056	80	115	65	50	Φ70~Φ80	~500
ZM079	90	120	70	50	Φ80~Φ100	~650
ZM113	100	145	75	50	Φ100~Φ120	~800
ZM154	105	162.5	80	50	Φ120~Φ140	~1250
ZM201	105	180	90	50	Φ140~Φ160	~2250

真空压铸用排气板

Vavuum chill vent for vacuum die cast

CVV

CVV系列是真空排气板系本公司基于真空压铸系统基础上开发研制成功的真空压铸最优配套产品。

CVV60-C　CVV60-D
CVV80-C　CVV80-D

CVV100-C　CVV100-D
CVV120-C　CVV120-D

（特許出願中）

真空专用特别设计

Special design for vacuum system

○ 排气路的形状以及波峰的间距，都是以最适合真空压铸为前提而设计的真空排气板。

可维护性好

Easy maintenance

○ 无需拆卸模具即可安装，拆卸。

○ 只需适当的喷涂脱模剂，即可实现最小的定期维护。

型号丰富

Various model

○ CVV系列可对应125T~500T的压铸机。

○ C系列配有冷却回路设计。

○ D系列是无冷却简洁型设计。

CVV Series 尺寸图

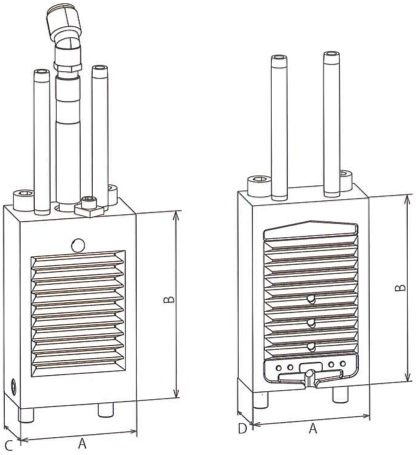

■真空排气板标准尺寸参照表

	Model	外形尺寸				适用冲头直径（mm）		适用压铸机型号（ton）	
		A 宽度	B 高度	C 固定内侧	D 可动内侧	1个使用	2个使用	1个使用	2个使用
C系列 有冷却回路	CVV60-C	60	125	42.5	37.5	Φ50	Φ70	~125	~250
	CVV80-C	80	125	42.5	37.5	Φ55	Φ80	~125	~250
	CVV100-C	100	125	42.5	37.5	Φ65	Φ90	~250	~350
	CVV120-C	120	125	42.5	37.5	Φ70	Φ100	~250	~500
D系列 无冷却	CVV60-D	60	125	35	30	Φ50	Φ70	~125	~250
	CVV80-D	80	125	35	30	Φ55	Φ80	~125	~250
	CVV100-D	100	125	35	30	Φ65	Φ90	~250	~350
	CVV120-D	120	125	35	30	Φ70	Φ100	~250	~500

■标准附属品

固定侧排气块 一个　　可动侧排气块 一块　　真空吸引用软管 1套
冷却回路用软管 4套　　固定用镙丝 4枚

注 ： 真空吸引软管以内径12的快速接头

SINTAI 新台通商

服務據點／サービス拠点

新台通商總部

新北市汐止區新台五路一段77號17F-1

Head Office： 221,17F-1,No.77,Xin Tai Wu Rd., Xizhi District, New Taipei City Taiwan
TEL:+886-2-8698-2393
FAX:+886-2-8698-2395
kyu@sintai-corp.com

東京服務處（日本東京）

JapanTokyo Office：
TEL:+81-80-5460-8141
tokyo@sintai-corp.com

兴钛通贸易（上海）有限公司

新台通商上海分公司

上海市松江区荣乐东路2369弄1号601室

Shanghai Office： Rm.601,No.1,Aly.2369,E.Rd.RongYue, Dist.Songjiang,Shanghai City
TEL: +86-21-6776-5913
FAX: +86-21-6776-5712
xingtao2014@sintai-corp.com

新台通商广东直营服务处

深圳市龙岗区平湖镇华南城2号交易广场一楼D077

Guangdong Office: Exchange Plaza1F, D077,China South City2 Pinghu Town, Longgang District,Shenzhen, Guangdong Province, China
TEL: +86-755-89342669
FAX: +86-755-89342669
kyu@sintai-corp.com

上海技术连锁服务处：上海备备机电设备有限公司

上海市松江区中山东路东外街36弄5号402室

Shanghai Technical Chain: 402 No.5 36 Lane Dongwai st, Zhongshan East Rd,Songjiang District,Shanghai, China
TEL: +86-13564728439
linxinyi@sintai-corp.com

广东技术连锁服务处：深圳华南耀辉贸易有限公司

广东省东莞市凤岗镇雁田村布垄工业区一横路4号

Guangdong Technical Chain: No4.Yi Heng Road,Bulong Industrial zone,Yantian Village,Fenggang Town, Dongguan City,Guangdong Province,China
TEL: +86-769-82757691
zhangdaohui@sintai-corp.com

山东技术连锁服务处

山东省金乡县街景苑小区

Shandong Technical Chain: Yujing Residential Jinxiang County,Shandong, Province China
TEL: +86-13686373992
zhangyuqiang@sintai-corp.com